[男子シングルス]

平成30年度 札幌支部高等学校春季テニス大会

www.tennisen.info

選手No	シード			
1	(1)	本間 悠悟	③	(札幌日大)
2		白石 康	②	(札幌第一)
3		江尻 純	③	(学園札幌)
4		村田 隼	③	(北星附属)
5		竹下 剛生	①	(札幌旭丘)
6		嶋田 蒼太	③	(当別)
7		岡田 大和	③	(札幌英藍)
8		山崎 涼晴	③	(札幌丘珠)
9		佐々木 冴輝	②	(あすかぜ)
10		渡辺 黎	③	(札幌平岸)
11		鎌田 恵太	③	(札幌手稲)
12		齋藤 友貴	③	(札東商)
13		宍戸 歩	③	(札幌東陵)
14		近藤 凌太	③	(札幌月寒)
15		宮古 宙輝	②	(札幌西陵)
16		岡島 文斗	③	(札幌北陵)
17	(16)	湯泉 賢祐	③	(国際情報)
18	(9)	大久保 辰哉	③	(札幌藻岩)
19		日田 良弥	②	(大麻)
20		渡邉 雄也	③	(啓北商業)
21		永田 雄聖	③	(北広島西)
22		及川 馨	③	(札幌新川)
23		福澤 勇佑	③	(札幌東豊)
24		石田 侑也	③	(札幌啓成)
25		橋元 啓輔	③	(札幌光星)
26		塚本 航成	②	(札幌北)
27		佐藤 尽	③	(白石)
28		小野 翔太郎	③	(札幌厚別)
29		吉原 貫太朗	③	(千歳)
30		窪田 悠汰	③	(札幌清田)
31		河原 康太郎	②	(札幌白陵)
32		渡辺 悠真	③	(札幌静修)
33		藤井 瑞貴	①	(札幌南)
34		羅津 大地	③	(恵庭南)
35	(8)	仲川 憲吾	③	(札幌西)
36	(5)	藤川 侑志郎	①	(立命館)
37		島田 猛琉	③	(札幌清田)
38		川中 敏文	②	(札幌東豊)
39		加藤 大師	②	(当別)
40		深田 晃聖	③	(北星附属)
41		桂田 拓実	③	(札幌北陵)
42		伊藤 悠悟	③	(石狩翔陽)
43		木村 柚葵	③	(札幌稲雲)
44		野呂 来哉	②	(啓北商業)
45		堀元 啓史	②	(大麻)
46		熱海 朋也	②	(野幌)
47		松田 唯汰	②	(札幌静修)
48		安部 亨哉	③	(札幌第一)
49		手塚 広大	③	(東海札幌)
50		橘 政翔	②	(札琴似工)
51		三浦 柊太	③	(札幌西)
52		木村 優太	③	(札幌月寒)
53	(12)	小泉 連太朗	②	(開成中等)
54	(13)	新山 悠永	②	(開成中等)
55		天野 暢人	②	(札幌新川)
56		水田 航輔	③	(札幌丘珠)
57		松本 樹	③	(札幌西陵)
58		金澤 柚希	③	(札幌平岡)
59		宮田 康汰	③	(学園札幌)
60		古川 聖人	③	(札幌北斗)
61		九津見 恒平	③	(北広島)
62		猪熊 峻太	③	(札幌旭丘)
63		山村 洋斗	③	(北広島西)
64		日下 拓也	②	(北嶺)
65		石倉 汰一	③	(札幌東)
66		髙橋 憂雅	③	(札幌北)
67		青木 郁弥	③	(札幌光星)
68		伊東 峻吾	③	(北科大高)
69		中川 颯人	③	(白石)
70		池田 裕哉	②	(札幌手稲)
71	(4)	鎌田 大夢	②	(札幌藻岩)

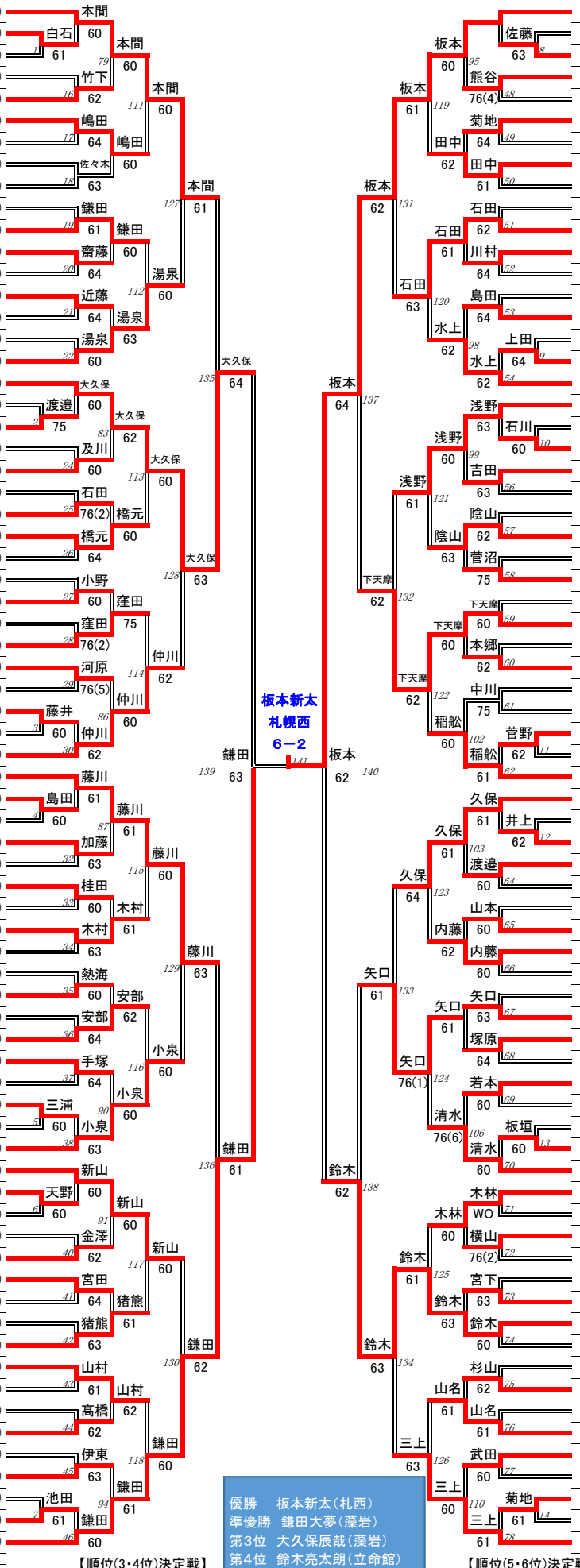

選手No	シード			
72	(3)	板本 新太	②	(札幌西)
73		青木 直人	②	(札幌北斗)
74		佐藤 暁斗	②	(野幌)
75		熊谷 朋己	③	(札幌平岡)
76		岩本 純平	②	(札幌東豊)
77		菊地 宙	③	(大麻)
78		吉田 健佑	③	(札幌平岸)
79		田中 大翔	③	(札幌第一)
80		秋元 真聖	③	(札幌厚別)
81		両角 優汰	③	(恵庭南)
82		石田 隆将	③	(札幌日大)
83		川村 悠	②	(札幌北陵)
84		鎌田 素輝	②	(あすかぜ)
85		木村 蓮	②	(東海札幌)
86		島田 知	③	(札幌手稲)
87		伊藤 颯人	③	(石狩翔陽)
88		上田 優樹	③	(札幌東)
89	(14)	水上 倭	①	(札幌光星)
90	(11)	浅野 翔織	③	(北海)
91		小熊 泰輝	③	(札幌東陵)
92		石川 渓太	①	(札幌藻岩)
93		吉田 克	③	(札幌稲雲)
94		梅澤 一弘	③	(北広島)
95		秋山 幸輝	③	(札幌西陵)
96		陰山 彰	③	(北嶺)
97		吉澤 駿哉	③	(札幌白陵)
98		菅沼 一希	③	(北広島西)
99		古郡 健太郎	③	(啓北商業)
100		下天摩 輝	①	(北科大高)
101		佐藤 大斗	②	(札幌英藍)
102		本郷 竜之介	③	(札琴似工)
103		中川 晟沙	③	(学園札幌)
104		長谷川 聖耶	③	(千歳)
105		菅野 直輝	②	(立命館)
106		春木 謙太郎	③	(札幌啓成)
107	(6)	稲舩 希生	②	(北海)
108	(7)	久保 純喜	③	(札幌旭丘)
109		木村 航	③	(千歳)
110		井上 陸	③	(札幌稲雲)
111		渡邉 大生	②	(札幌平岡)
112		後藤 叶佑	③	(札幌英藍)
113		新井田 佑人	③	(札幌北斗)
114		山本 赳大	③	(当別)
115		内藤 倫夢	③	(東海札幌)
116		坂尻 駿貴	③	(札幌丘珠)
117		綱木 優一	②	(札幌月寒)
118		矢口 郡昌	②	(北科大高)
119		塚原 和輝	②	(北星附属)
120		福井 健暉	③	(札幌東)
121		若本 広大	③	(札幌日大)
122		井上 賢一郎	③	(札幌北)
123		高橋 響	③	(あすかぜ)
124		板垣 駿太	③	(札琴似工)
125	(10)	清水 裕貴	③	(札幌南)
126	(15)	木林 佑太	②	(札幌南)
127		数馬田 優斗	②	(札東商)
128		横山 隼也	③	(石狩翔陽)
129		佐々木 歩希	③	(札幌啓成)
130		金井 颯汰	③	(札幌清田)
131		宮下 礼司	①	(札幌新川)
132		鈴木 亮太朗	③	(立命館)
133		信田 宗一郎	③	(恵庭南)
134		吉田 昂央	②	(札幌東陵)
135		杉山 迅	③	(白石)
136		原田 大暉	③	(札幌平岸)
137		山名 雄大	②	(開成中等)
138		武田 蓮	②	(札幌厚別)
139		近藤 健太	②	(札幌静修)
140		菊地 幹志	③	(北広島)
141		田中 友規	③	(北嶺)
142	(2)	三上 翔平	③	(北海)

【順位(3・4位)決定戦】

大久保	辰哉	③	(札幌藻岩)
鈴木	亮太朗	③	(立命館)

【順位(7・8位)決定戦】

藤川	侑志郎	①	(立命館)
下天摩	輝	①	(北科大高)

【順位(5・6位)決定戦】

本間	悠悟	③	(札幌日大)
藤川	侑志郎	①	(立命館)
下天摩	輝	①	(北科大高)
矢口	郡昌	②	(北科大高)

優勝　板本新太(札西)
準優勝　鎌田大夢(藻岩)
第3位　大久保辰哉(藻岩)
第4位　鈴木亮太朗(立命館)
第5位　本間悠悟(日大)
第6位　矢口郡昌(北科大)
第7位　藤川侑志郎(立命館)
第8位　下天摩輝(北科大)