[男子シングルス]

第49回　札幌支部高等学校テニス選手権大会
兼　第59回　北海道高等学校テニス選手権大会札幌支部予選会

tennisen.link

選手No	ｼｰﾄﾞ			
1	(1)	藤川 侑志郎	②	（立命館）
2		桑島 夕斗	③	（啓北商業）
3		山田 悠太	③	（札幌厚別）
4		筒井 航太	③	（札幌白陵）
5		三浦 佑介	③	（札幌清田）
6		佐々木 冴輝	③	（あすかぜ）
7		上田 竜雅	③	（札幌平岡）
8		髙儀 颯史	③	（大麻）
9		鈴石 隆弥	③	（恵庭南）
10	(17)	木林 佑太	③	（札幌南）
11		橘 政翔	③	（札琴似工）
12		佐藤 大斗	③	（札幌英藍）
13		宮坂 純	②	（北広島西）
14		挽野 快	②	（札幌北陵）
15		齋藤 良	③	（静修）
16		品川 昂輝	③	（札幌啓成）
17	(16)	高氏 大斗	②	（札幌光星）
18	(9)	新山 悠永	③	（開成中等）
19		船水 直人	②	（札幌西陵）
20		石田 亮介	②	（学園札幌）
21		田中 颯	②	（札幌新川）
22		佐藤 健翔	③	（札幌稲雲）
23		竹下 剛生	②	（札幌旭丘）
24		宮武 佑汰	②	（札幌龍谷）
25		伊藤 大祐	①	（東豊）
26		谷田 将太	③	（千歳高校）
27		池田 裕哉	③	（札幌手稲）
28		阿部 真大	②	（札幌日大）
29		高木 嶺太	①	（北嶺）
30		川副 生碩	③	（とわの森）
31		松本 拓真	③	（北星附属）
32		神谷 一穂	①	（札幌北斗）
33		出口 達真	③	（札幌東）
34		半谷 流治	③	（北広島）
35	(8)	下天摩 輝	②	（北科大高）
36	(5)	藤井 瑞貴	②	（札幌南）
37		中村 清正	③	（札幌旭丘）
38		香川 凜太郎	②	（札幌北陵）
39		浅見 幸音	③	（啓北商業）
40		廣谷 欣世	③	（札幌清田）
41		武田 蓮	③	（札幌厚別）
42		吉田 怜央	③	（北広島西）
43		藤田 侑介	③	（札幌東）
44		竹本 明星	②	（学園札幌）
45		塚本 航成	③	（札幌北）
46		下平 翼	②	（札幌白石）
47		加藤 大師	③	（当別）
48		秋保 悟志	①	（札幌西）
49		白石 康	③	（札幌第一）
50		岡本 快智	②	（北広島）
51		工藤 楓大	③	（とわの森）
52	(12)	石川 渓太	②	（札幌藻岩）
53	(13)	矢口 郡昌	③	（北科大高）
54		榎本 紘輝	③	（札幌東陵）
55		石山 拓弥	③	（恵庭南）
56		小澤 琳太郎	③	（札幌日大）
57		山田 尊弘	③	（東海札幌）
58		本庄 陽葵	②	（札幌平岸）
59		渡邉 大生	③	（札幌平岡）
60	(20)	綱木 優一	③	（札幌月寒）
61		塚田 颯太	③	（石狩翔陽）
62		山名 雄大	③	（開成中等）
63		久保 雄次朗	②	（野幌）
64		梶谷 広和	③	（札幌啓成）
65		伊勢 優月	①	（札幌西陵）
66		林 汰知	③	（北星附属）
67		本田 浩耀	③	（静修）
68		菊地 敬介	③	（札幌稲雲）
69	(4)	水上 倭	②	（札幌光星）

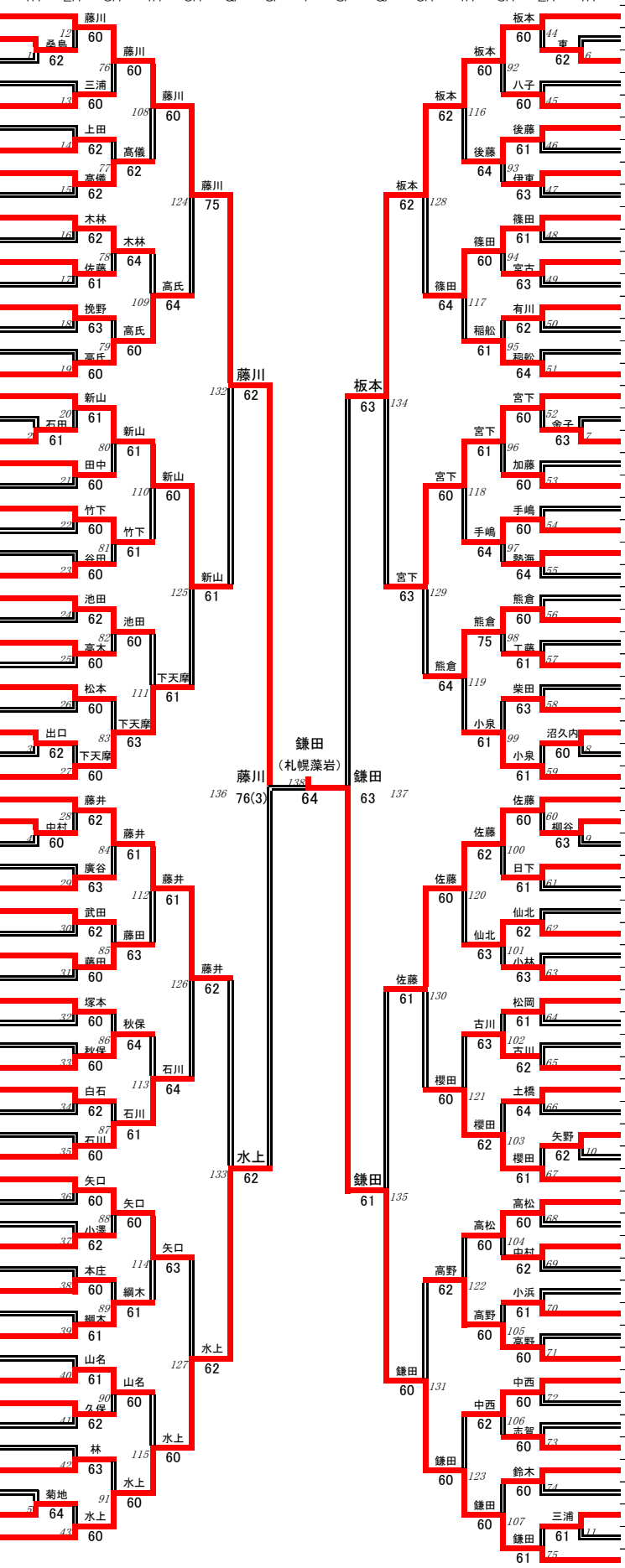

選手No	ｼｰﾄﾞ			
70	(3)	板本 新太	③	（札幌西）
71		上野 晴揮	②	（千歳高校）
72		東 慶哉	②	（札幌月寒）
73		阿部 弘希	②	（札幌東陵）
74		八子 恭輔	③	（札幌北）
75		後藤 丸乃	③	（札幌啓成）
76		佐久間 智也	③	（あすかぜ）
77		伊東 岳哉	②	（札琴似工）
78		西本 捷人	②	（当別）
79	(19)	篠田 悠作	①	（札幌光星）
80		塚原 和輝	③	（北星附属）
81		宮古 宙輝	③	（札幌西陵）
82		松田 唯汰	③	（静修）
83		有川 秀	③	（札幌旭丘）
84		岩野 寛大	②	（札幌平岸）
85		秋元 拓斗	③	（札幌手稲）
86	(14)	稲舩 希生	③	（北海）
87	(11)	宮下 礼司	②	（札幌新川）
88		髙橋 真永	③	（札幌厚別）
89		金子 空陸	③	（北広島）
90		奥田 天	①	（東豊）
91		加藤 志織	③	（恵庭南）
92		會田 駿	②	（とわの森）
93		手嶋 健太	③	（札幌第一）
94		熱海 朋也	③	（野幌）
95		堀元 啓史	③	（大麻）
96		川村 悠	③	（札幌北陵）
97		熊倉 康太	①	（北科大高）
98		菅野 陽生	③	（札幌北斗）
99		工藤 稜介	①	（札幌藻岩）
100		深見 綾佑	③	（札幌英藍）
101		柴田 呉葉	③	（北嶺）
102		沼久内 淳也	③	（東海札幌）
103		山口 泰虎	②	（石狩翔陽）
104	(6)	小泉 連太朗	③	（開成中等）
105	(7)	佐藤 航翼	③	（北海）
106		柳谷 健斗	③	（札幌平岸）
107		大久保 慶人	③	（札幌手稲）
108		日下 拓也	③	（北嶺）
109		岩館 駿	②	（札琴似工）
110		宮島 来哉	③	（啓北商業）
111		仙北 周平	③	（札幌南）
112		鎌田 素輝	③	（あすかぜ）
113		小林 孝大	①	（札幌新川）
114		松岡 勇太	③	（石狩翔陽）
115		相内 優冶	②	（恵庭北）
116		吉田 昂央	③	（札幌東陵）
117		古川 晃大	③	（学園札幌）
118		土橋 和真	③	（東海札幌）
119		日野 恵太	②	（札幌月寒）
120		矢野 聡	②	（札幌北）
121		中村 郁偉	②	（北広島西）
122	(10)	櫻田 陽	①	（立命館）
123	(15)	高松 空良	③	（北海）
124		菅原 健太	②	（当別）
125		中村 岳	③	（札幌平岡）
126		増田 健人	②	（千歳高校）
127		砂田 篤希	③	（札幌清田）
128		小浜 揮	③	（札幌稲雲）
129		政岡 慧	③	（札幌日大）
130	(18)	高野 志恩	①	（立命館）
131		中西 巧磨	③	（札幌東）
132		品田 駿太朗	②	（大麻）
133		川原 康太郎	③	（札幌白陵）
134		志賀 寛太	①	（野幌）
135		鈴木 俊太	③	（札幌英藍）
136		早川 岳人	①	（東豊）
137		三浦 瑛	②	（札幌西）
138		内田 起世紀	③	（札幌第一）
139	(2)	鎌田 大夢	③	（札幌藻岩）

【順位(3・4位)決定戦】

69	水上 倭	②	（札幌光星）	板本 61
70	板本 新太	③	（札幌西）	

【順位(5・6位)決定戦】

18	新山 悠永	③	（開成中等）	新山 64
36	藤井 瑞貴	②	（札幌南）	宮下 75
87	宮下 礼司	②	（札幌新川）	

【順位(7・8位)決定戦】

105	佐藤 航翼	③	（北海）	藤井 63
36	藤井 瑞貴	②	（札幌南）	
105	佐藤 航翼	③	（北海）	

【17～20代表決定戦】

8	髙儀 颯史	③	（大麻）	木林 60
10	木林 佑太	③	（札幌南）	竹下 62
23	竹下 剛生	②	（札幌旭丘）	
27	池田 裕哉	③	（札幌手稲）	
43	藤田 侑介	③	（札幌東）	秋保 63
48	秋保 悟志	①	（札幌西）	綱木 75
60	綱木 優一	③	（札幌月寒）	
62	山名 雄大	③	（開成中等）	
75	後藤 丸乃	③	（札幌啓成）	稲舩 61
86	稲舩 希生	③	（北海）	小泉 60
93	手嶋 健太	③	（札幌第一）	
104	小泉 連太朗	③	（開成中等）	
111	仙北 周平	③	（札幌南）	仙北 60
117	古川 晃大	③	（学園札幌）	高松 60
123	高松 空良	③	（北海）	
131	中西 巧磨	③	（札幌東）	

優勝　鎌田大夢（札幌藻岩）　　準優勝　藤川侑志郎（立命館）
3位　板本新太（札幌西）　　4位　水上倭（札幌光星）　　5位　新山悠永（開成中等）
6位　宮下礼司（札幌新川）　　7位　藤井瑞貴（札幌南）　　8位　佐藤航翼（北海）

ベスト16　高氏大斗（札幌光星）　下天摩輝（北科大高）　石川渓太（札幌藻岩）　矢口郡昌（北科大高）
篠田悠作（札幌光星）　熊倉康太（北科大高）　櫻田陽（立命館）　高野志恩（立命館）

ベスト20　竹下剛生（札幌旭丘）　秋保悟志（札幌西）　小泉連太朗（開成中等）　高松空良（北海）
※以上20組、全道大会出場権獲得