［男子ダブルス］

令和4年度　札幌支部高等学校春季テニス大会

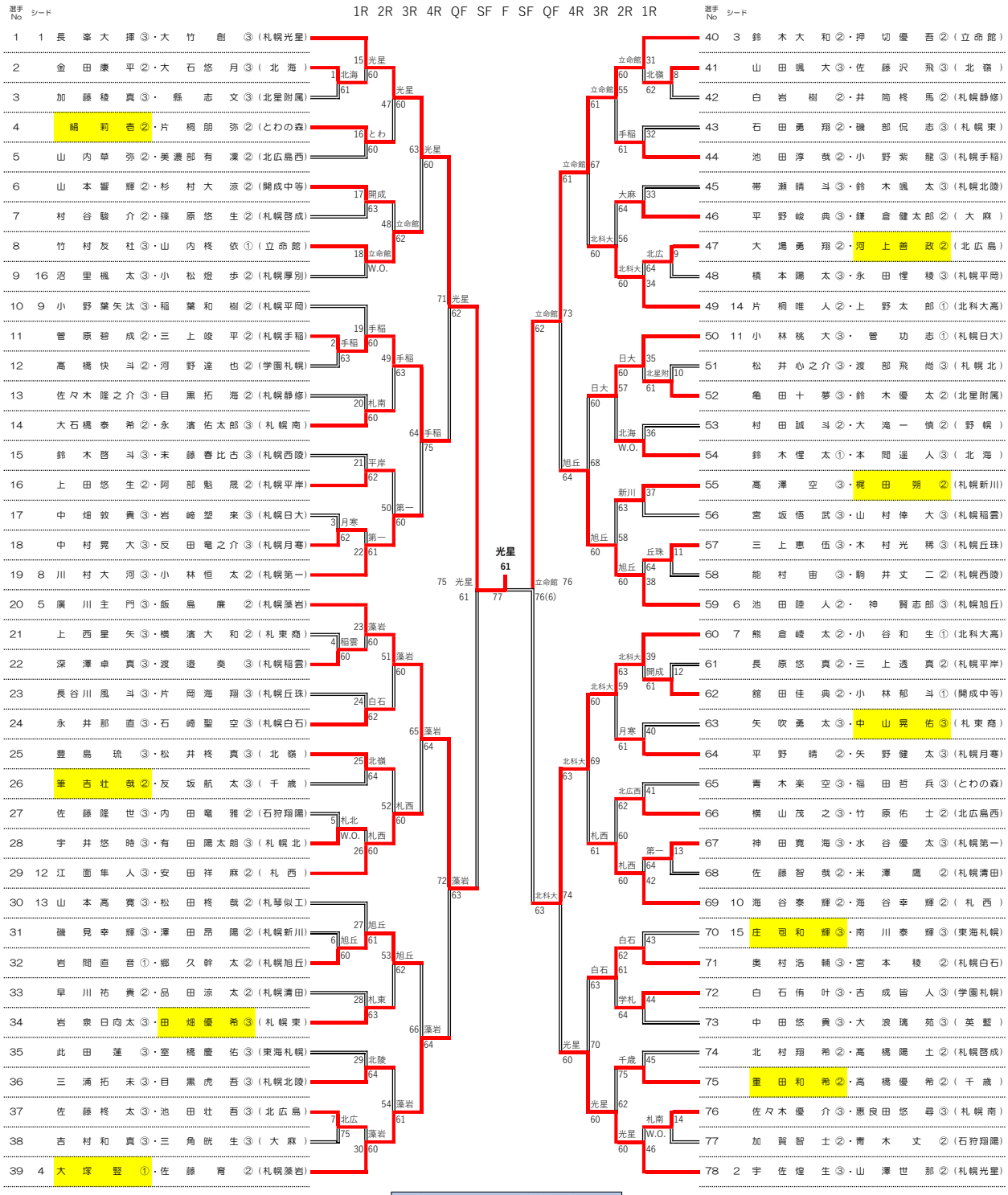

優勝　長峯大揮・大竹創（光星）
準優勝　鈴木大和・押切優吾（立命館）
3位　熊倉峻太・小谷和生（北科大）
4位　廣川主門・飯島廉（藻岩）
5位　宇佐煌生・山澤世那（光星）
6位　大塚竪・佐藤育（藻岩）
7位　池田陸人・神賢志郎（旭丘）
8位　菅原碧成・三上竣平（手稲）